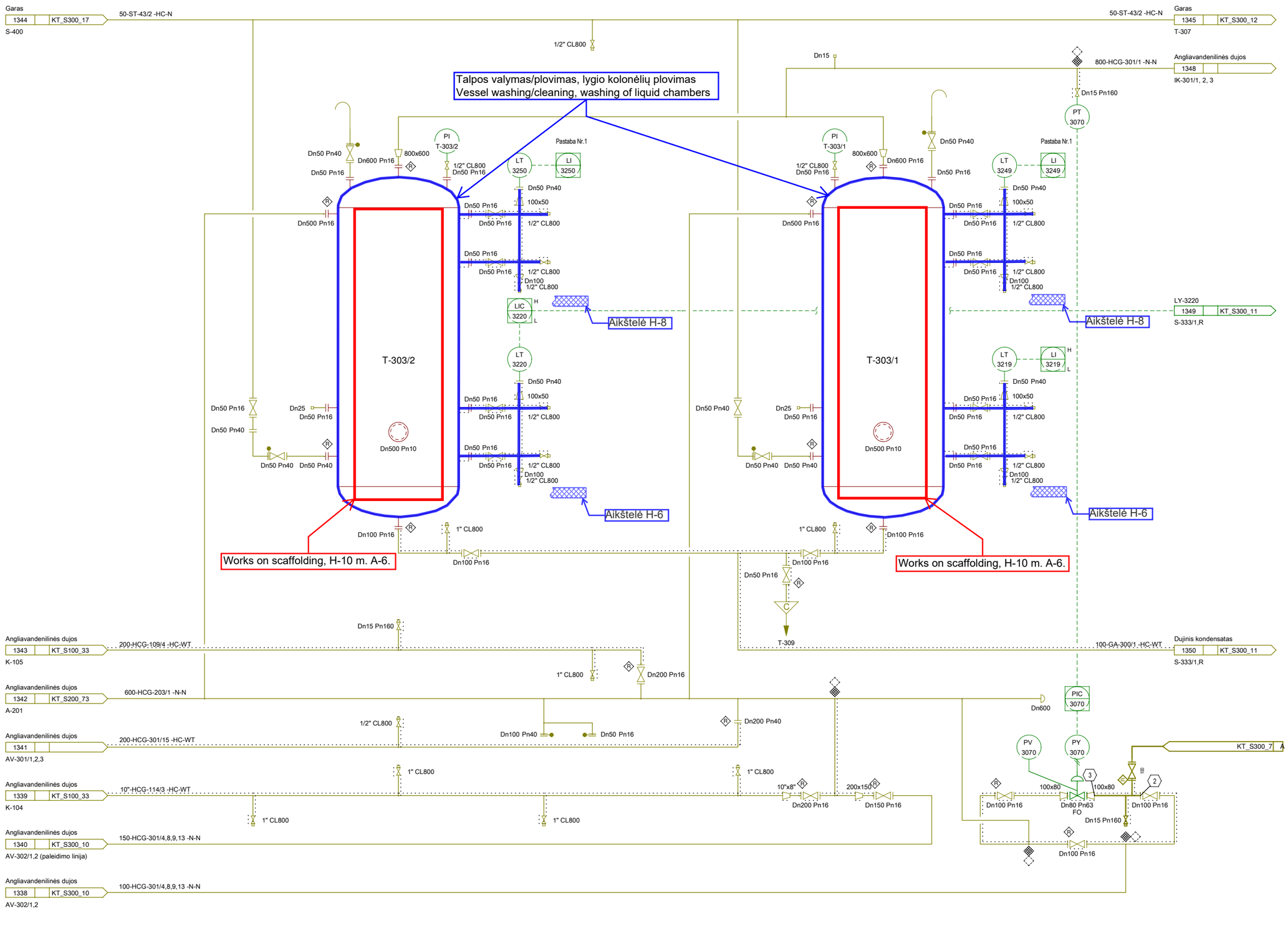

BENDROS PASTABOS/GENERAL NOTES

1. Neįeina į projekto apimtį. Parodymai išvesti dujų kompresorinėje.

Patikrinimą atliko	Data
I. Bogdan	2018-04-27

AB "ORLEN Lietuva"

Pareigos	Vardas, Pavardė	Parašas
Techninis vadovas	A. Gricenko	
Tikrino	V. Tarasov	

Absorbcijos blokas

KT-1/1 S-300

Vamzdynų ir prietaisų schema / P&ID

Dujų akumuliatoriai T-303/1, T-303/2

Lapas	6	Lapų	66	Laida	0

KT_S300_6

Elemento Nr./Item No.	T-303/1		Elemento Nr./Item No.	T-303/2		Elemento Nr./Item No.			Elemento Nr./Item No.		
Paskirtis/Service	Dujų akumuliatoriai		Paskirtis/Service	Dujų akumuliatoriai		Paskirtis/Service			Paskirtis/Service		
Terpė / Medium	AVD+Benzinas/Hydrocarbon gas+gasoline		Terpė / Medium	AVD+Benzinas/Hydrocarbon gas+gasoline							
Darbiniai parametrai / Operational parameters	0.34 bar 35.0 °C		Darbiniai parametrai / Operational parameters	0.34 bar 35.0 °C							
Projektiniai parametrai / Design parameters	0.74 bar 35.0 °C		Projektiniai parametrai / Design parameters	0.74 bar 35.0 °C							
Bandomasis slėgis / Test pressure	0.98 bar		Bandomasis slėgis / Test pressure	0.98 bar							
Pagrindiniai dydžiai / Main measurements	H\L-11000.0 mm D-3200.0 mm		Pagrindiniai dydžiai / Main measurements	H\L-11000.0 mm D-3200.0 mm							
Tūris / Volume	80.00 m^3		Tūris / Volume	80.00 m^3							
Apšildymo tipas / Heat tracing	Vandeninis/Water		Apšildymo tipas / Heat tracing	Vandeninis/Water							
Izoliacijos paskirtis / Insolation purpose	Nuo šilumos nuostolų/Heat Conservation		Izoliacijos paskirtis / Insolation purpose	Nuo šilumos nuostolų/Heat Conservation							