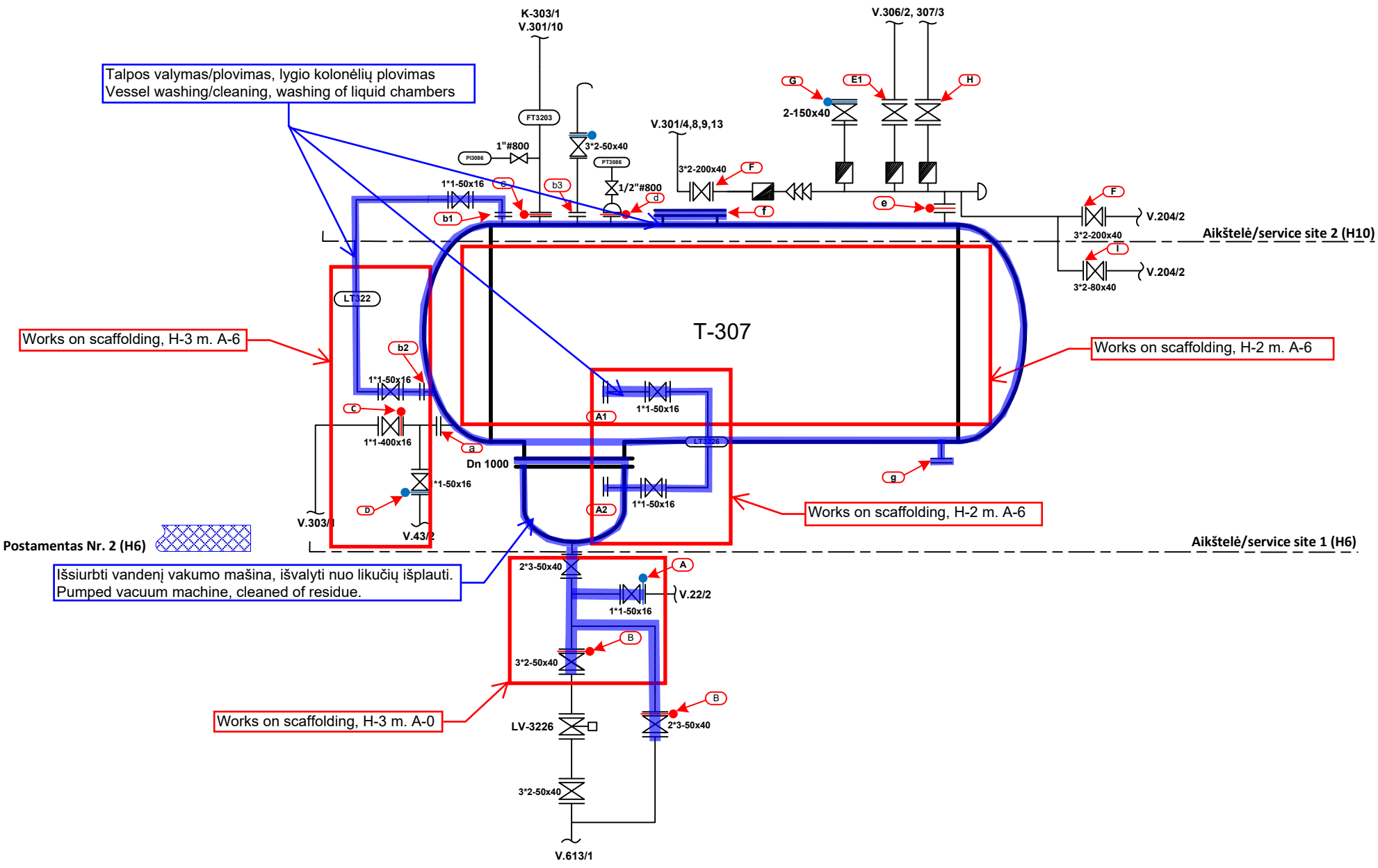

		Aparato technologinis Nr.
KT-1	S-300	T-307